Wie wollen Sie in Zukunft arbeiten?

JORNS

power of flexibility

Online-Konfigurator:
› www.jorns.ch/jb-de

JB selbst konfigurieren:
Biegelänge: 3.2 bis 12.2 m
Biegeleistung: bis maximal 3 mm Stahlblech
Optionen: Steuerung, Anschlagsystem, Schere und vieles mehr

Freier.

› Mit der Jorns Biegemaschine JB: grafisch gesteuert und inspirierend

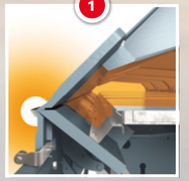

Nutzen Sie die Freiräume, die Ihnen die halbautomatische, grafisch gesteuerte Jorns Biegemaschine JB bietet. Unterm Strich gewinnen Sie Zeit. Die Sie für mehr Projektfreiheit nutzen können. Ideen?

Der Freiraum hinter dem Klemmwerkzeug bietet überdurchschnittlich viel Platz: Sie können Biegeprofile höchst effizient herstellen. Dazu erlauben der Einsatz von Servo-Technologie und die seitlich frei verschiebbaren Anschlagfinger höchste Genauigkeit und Flexibilität, um Profile parallel, konisch oder steckbar zu biegen. Modernste Steuerungstechnologie und intuitive grafische Programmierung inklusive.

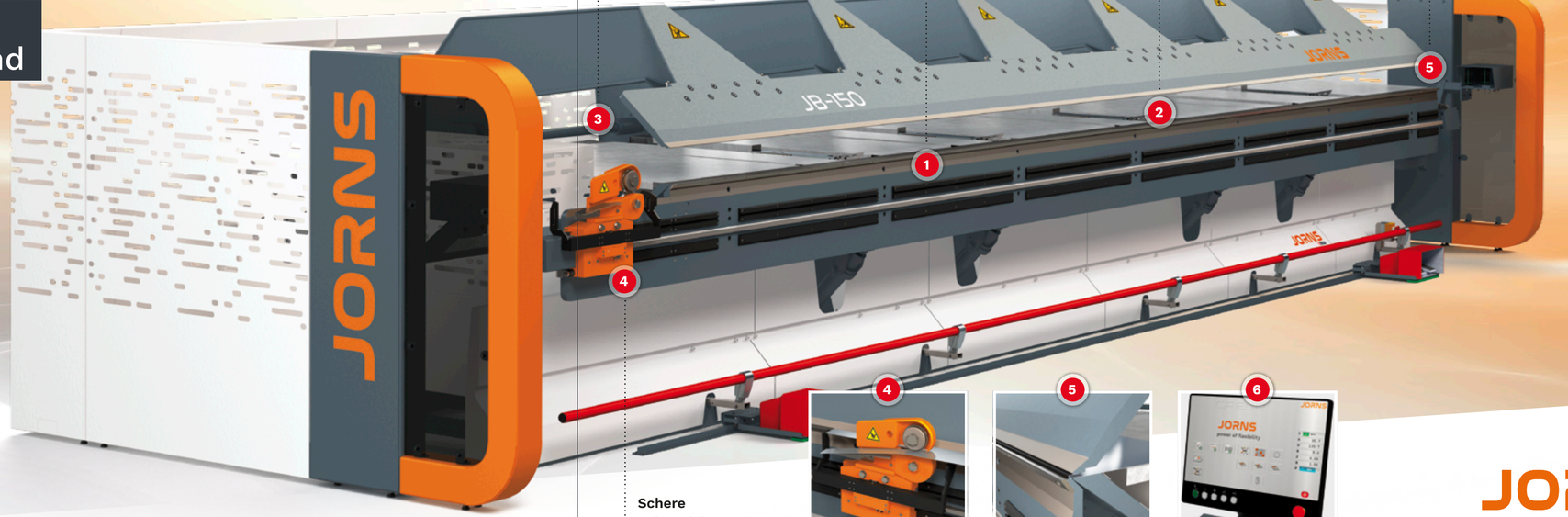

Dynamische Bombierung für höchste Winkelgenauigkeit

Biegewerkzeug mit Geometrie «G» bietet extra Freiraum

Präzise Anschlagpunkte für parallele und konische Profile

Individuelles Schliessmass je Arm für präzise offene Umschläge

Intuitive Grafiksteuerung für eine einfache Bedienung

Swiss Quality

Schere
Schneidekapazität bis 3 mm Stahl

JORNS
power of flexibility

Online-Konfigurator:
› www.jorns.ch/jdb-de

JDB selbst konfigurieren:
Biegelänge: 3.2 bis 12.2 m
Biegeleistung: bis maximal 3 mm Stahlblech
Optionen: Steuerung, Anschlagsystem, Schere und vieles mehr

Schneller.

› Mit der Jorns Doppelbiegemaschine JDB: grafisch gesteuert und adrenalingetrieben

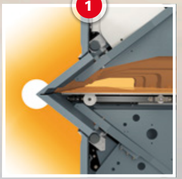

Die vollautomatische, grafisch gesteuerte Jorns Doppelbiegemaschine JDB beschleunigt Ihre Projekte. Denn mehrere Profile können gleichzeitig parallel, konisch oder steckbar gebogen werden. Sie gehen besser gerüstet an den Start und haben die Perspektive, noch Grösseres zu schaffen. Herzklopfen?

Komplexe Profile gleichzeitig biegen, das schafft die JDB locker, denn «Multitasking» ist bei ihr vorprogrammiert.
Der Freiraum hinter dem Klemmwerkzeug bietet überdurchschnittlich viel Platz: Sie können Biegeprofile ohne Drehen und Wenden herstellen.

Der Einsatz von Servo-Technologie, der automatische Be- und Entladetisch, dazu die einzeln angetriebenen Klemmfinger erlauben höchste Genauigkeit und Flexibilität. Modernste Steuerungstechnologie und intuitive grafische Programmierung inklusive.

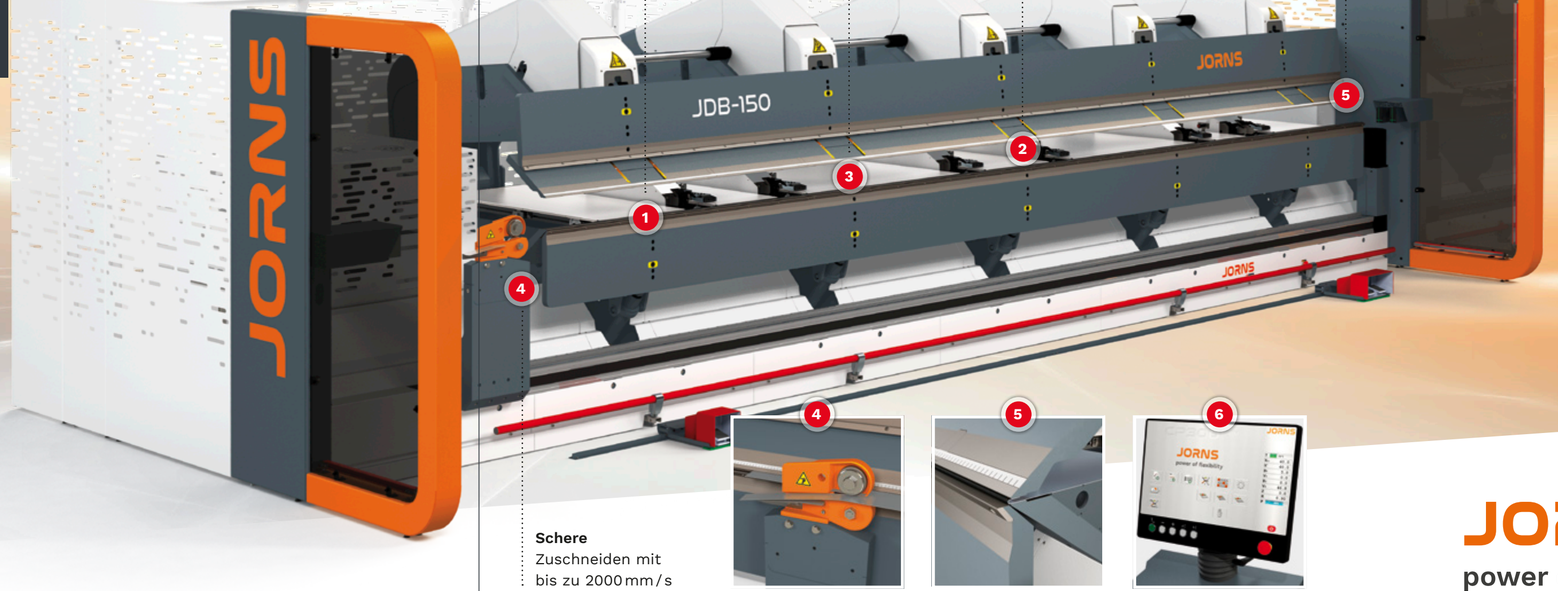

Biegewerkzeug mit Geometrie «G» bietet extra Freiraum

Automatisches Be- und Entladesystem für maximale Effizienz

Automatische Klemmfinger für maximale Produktivität

Individuelles Schliessmass je Arm für präzise offene Umschläge

Intuitive Grafiksteuerung für eine einfache Bedienung

Swiss Quality

Schere
Zuschneiden mit bis zu 2000 mm / s

JORNS
power of flexibility

Flexibler.

› Dank der einzigartigen Jorns Profilanwendungen

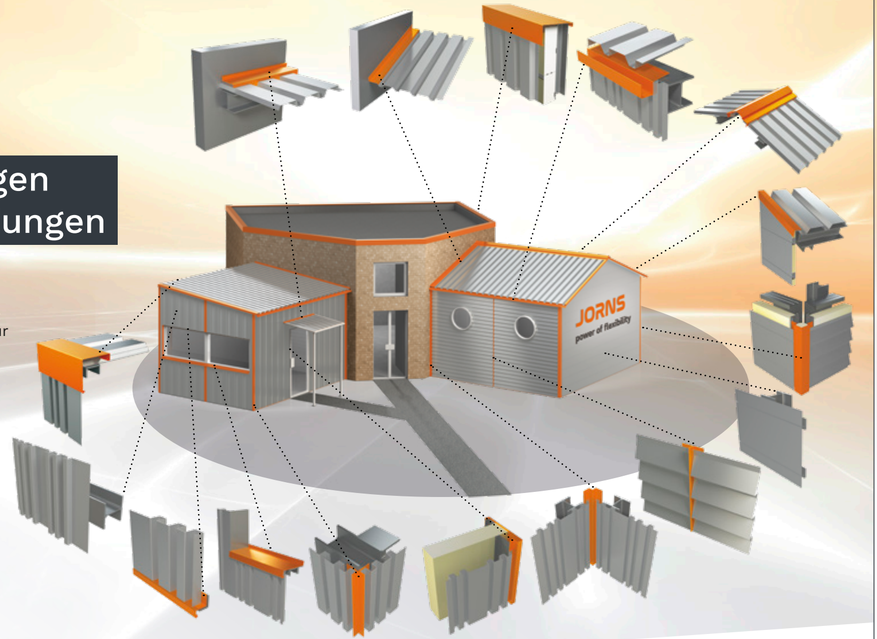

Profilieren Sie sich.

Richtig Biegen und Schneiden muss man können. Aber so manche spezielle Bearbeitung können nur unsere Biegemaschinen leisten.

Gerne prüfen wir für Sie die Machbarkeit Ihrer Profile.
› Phone +41 62 919 80 50
› info@jorns.ch

So arbeiten wir:

› hochmotiviert
› aussergewöhnlich flexibel
› innovationsfreudig

Swiss Quality

Wir sind die Jorns AG.

Unsere Spezialitäten sind Biege- und Doppelbiegemaschinen sowie Zubehör für die Feinblechverarbeitung. Das alles entwerfen und konstruieren wir seit 1973 – in Schweizer Qualität.

Power of Flexibility.

Unseren Leitspruch setzen wir tagtäglich um. Wir gehen immer wieder neue Wege, denken voraus, entwickeln uns und unsere Produkte zukunftsfähig weiter. Auf Ohr- und Augenhöhe mit unseren Kunden und dem Markt.

Form follows Function.

Wir sind flexibel, ja. Nur in einer Sache nicht: Was die Funktionalität angeht. Hier sind wir stur an höchster Genauigkeit und grösstmöglicher Effizienz interessiert. So sind unsere Maschinen schneller geworden.

Und das Design?
Schauen Sie selbst:
› www.jorns.ch/de

JORNS
power of flexibility

JORNS.ch

Den Mutigen gehört die Zukunft!

› Gemeinsam erschaffen wir – die Hallen und Dächer der Welt

Ihre Vision ...

Sie sind ein zukunftsfreudiger und passionierter Hersteller von Dach- und Wandprofilen? Wir wollen Sie mit Ihren speziellen Anforderungen vorwärtsbringen – um Ihre Projekte zu beschleunigen. Dafür setzen wir uns als Schweizer Hersteller von Blechbearbeitungsmaschinen mit unserer ganzen Expertise, unserer grossen Flexibilität und Leidenschaft ein.

... machen wir greifbar:

Mit dem Online-Konfigurator. Definieren Sie selbst Ihre Jorns Biegemaschine JB oder Jorns Doppelbiegemaschine JDB nach Ihren Bedürfnissen und Vorstellungen.

Unser Konfigurator erwartet Sie auf unserer Website. Oder scannen Sie die QR-Codes in dieser Broschüre ein.

Wir freuen uns auf Ihre Kontaktaufnahme.

› www.jorns.ch/de

Jorns AG › Kirchgasse 12, 4932 Lotzwil, Switzerland
Phone +41 62 919 80 50, Fax +41 62 919 80 69, info@jorns.ch

DE 10.2018