# MONGIN

*le concept de coupe*

## ФАРМАЦЕВТИКА И КОСМЕТИКА : НОЖИ И ЛЕЗВИЯ

07

Основанная в 1814 году, компания MONGIN сумела адаптироваться к высочайшим требованиям косметической и фармацевтической промышленности. Десятилетия успешной работы в этой отрасли являются доказательством нашей компетенции, а высокое качество инструмента,большое разнообразие выпускаемой продукции и индивидуальный подход позволили заслужить доверие клиентов.

Компания MONGIN – ФРАНЦИЯ - 1 rue Louis Blériot ZI du Mas des Landes - 87170 ISLE
Тел.: +33.5.55.01.79.87 / Факс: +33.5.55.01.78.88
www.monginindustry.com - a.peshkova@monginindustry.com

# НОЖИ, ИСПОЛЬЗУЮЩИЕСЯ В РАЗРЕЗАНИИ УПАКОВКИ ИЗ МЯГКОЙ ПЛАСТИКОВОЙ ТУБЫ

A

**РЕЗКА ПОСЛЕ ЗАПОЛНЕНИЯ ТУБЫ**
**ОБОРУДОВАНИЕ ТИПА UNIPAC, TONAZZI, KALIX, AXIOMATIC, ...**

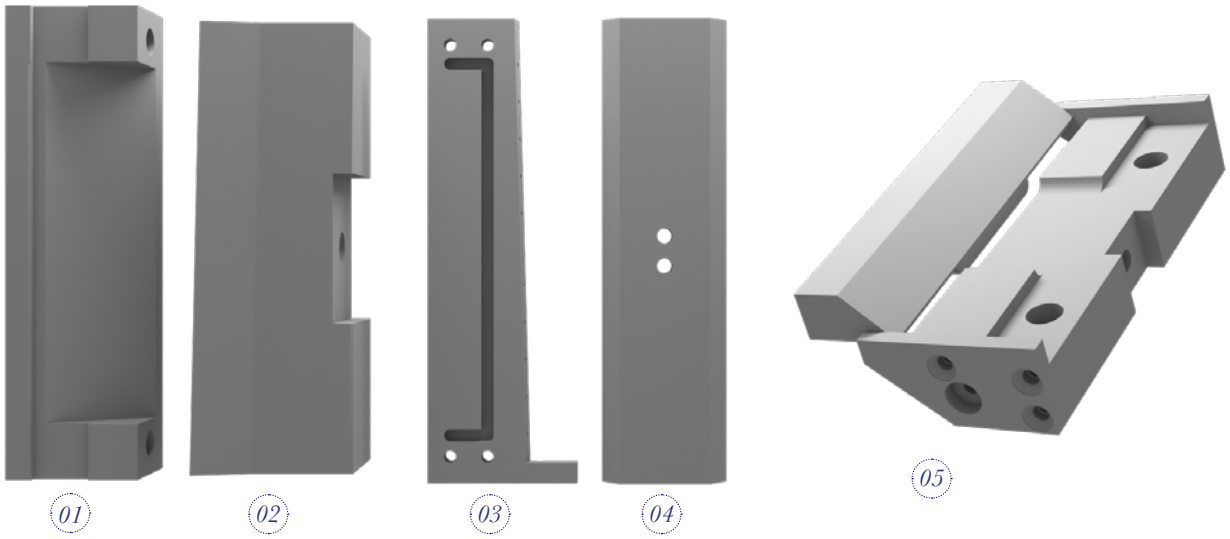


*N°1 Ответный нож UNIPAC N°2 Нож UNIPAC N°3 Подвижный нож TONAZZI*
*N°4 Неподвижный нож TONAZZI N°5 Матрица AXIOMATIC*

# НОЖИ, ИСПОЛЬЗУЮЩИЕСЯ ДЛЯ НАНЕСЕНИЯ ПЕРФОРАЦИОННОЙ НАСЕЧКИ ПРИ УПАКОВКЕ ЛЕКАРСТВ, ШПРИЦЕВ, ОДНОДОЗОВЫХ ПИПЕТОК И АМПУЛ

B

**НАНЕСЕНИЕ НАСЕЧКИ ДЛЯ ОТДЕЛЕНИЯ АМПУЛ**

*Мы предлагаем различные виды ножей для нанесения перфорации, позволяющие отделять однодозовые пипетки и ампулы, представленные по отдельности или в упаковках по несколько единиц.*

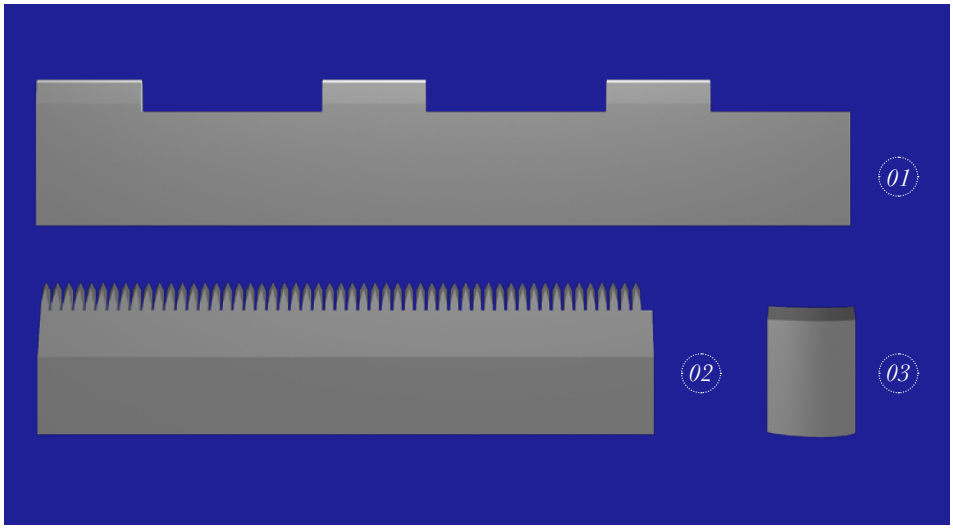


*N°1 Нож для нанесения поперечной насечки N°2 Нож для нанесения продольной насечки*
*N°3 Нож для разрезания блистеров*

**НАНЕСЕНИЕ ПЕРФОРАЦИИ ПРИ УПАКОВКЕ ШПРИЦЕВ**

*В зависимости от материала упаковки, мы предлагаем ножи из различных видов стали (1.2379, HSS) с возможностью нанесения покрытия, повышающего износоустойчивость режущего инструмента.*

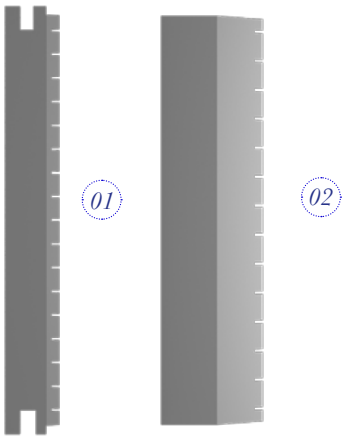


*N°1/2 Перфорационные лезвия*

### НАНЕСЕНИЕ ПЕРФОРАЦИИ ПРИ УПАКОВКЕ ЛЕКАРСТВЕННЫХ ПРЕПАРАТОВ В БЛИСТЕРЫ

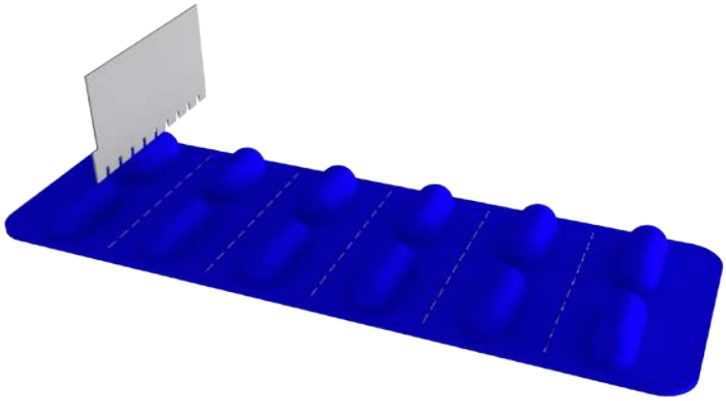

### ПЕРФОРАЦИЯ ТВЕРДОЙ БЛИСТЕРНОЙ УПАКОВКИ КАТЕТЕРОВ (КАНЮЛЕЙ)

## НОЖИ, ИСПОЛЬЗУЮЩИЕСЯ В РАЗРЕЗАНИИ ПАКЕТИКОВ-САШЕ, КОМПРЕССОВ

C

### РАЗРЕЗАНИЕ КОМПРЕССОВ

*С целью увеличения продолжительности службы инструмента мы можем предложить покрытие режущей поверхности ножа нитридом титана TIN или алмазным покрытием CDA.*

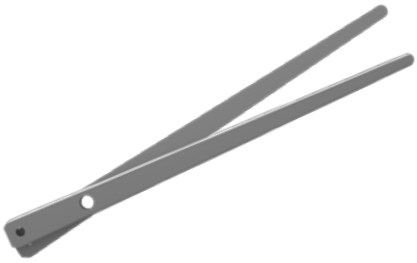

### РАЗРЕЗАНИЕ ПАКЕТИКОВ – САШЕ

*N°1 Дисковый перфорационный нож N°2 Дисковый нож для продольной резки*
*N°3 Зубчатый нож для поперечной резки N°4 Нож для поперечной резки*

## НОЖИ, ИСПОЛЬЗУЮЩИЕСЯ В РАЗРЕЗАНИИ МЕДИЦИНСКИХ МАТЕРИАЛОВ, ТАКИХ КАК ПАКЕТЫ С ФИЗИОЛОГИЧЕСКИМ РАСТВОРОМ, УПАКОВКИ МЕДИЦИНСКИХ НАБОРОВ

D

### ПРОДОЛЬНАЯ РЕЗКА
### ОБОРУДОВАНИЕ ТИПА MECAPLASTIC, MULTIVAC, CFS, …

*Возможны три метода разрезания: резка продавливанием, ножничная резка и резка без ответного ножа*

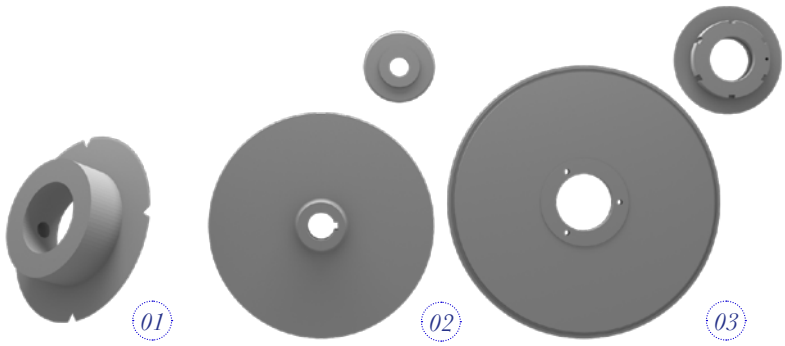


*N°1 Оснастка для продольной резки N°2 Нож для резки продавливанием + ответная часть*
*N° 3 Оснастка в сборе: тарельчатый нож, держатель ножа и ответный нож*

### ПОПЕРЕЧНАЯ РЕЗКА
### ОБОРУДОВАНИЕ ТИПА TIROMAT, …

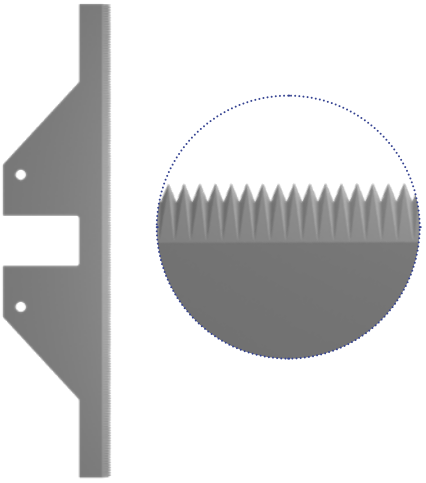

*Зубчатый нож*

# ФАРМАЦЕВТИКА
# КОСМЕТИКА

**НОЖИ, ИСПОЛЬЗУЮЩИЕСЯ В РАЗРЕЗАНИИ УПАКОВКИ ИЗ МЯГКОЙ ПЛАСТИКОВОЙ ТУБЫ**

***Резка после заполнения тубы***

*№1 - Нож*

*№2 - Ответный нож*

**НОЖИ, ИСПОЛЬЗУЮЩИЕСЯ ДЛЯ НАНЕСЕНИЯ ПЕРФОРАЦИОННОЙ НАСЕЧКИ ПРИ УПАКОВКЕ ЛЕКАРСТВ, ШПРИЦЕВ,ОДНОДОЗОВЫХ ПИПЕТОК И АМПУЛ**

***Нанесение перфорации для отделения однодозовых пипеток и ампул***

*№3 - Нож для нанесения продольной насечки*

*№4 - Нож для нанесения поперечной насечки*

***Нанесение перфорации при упаковке шприцев***

*№5/6 Перфорационные лезвия*

***Нанесение перфорации при упаковке лекарственных препаратов в блистеры***

*№7 - Лезвие для поперечной резки*

***Перфорация упаковки катетеров (канюлей)***

*№8 - Перфорационное лезвие*

**НОЖИ, ИСПОЛЬЗУЮЩИЕСЯ В РАЗРЕЗАНИИ ПАКЕТИКОВ-САШЕ, КОМПРЕССОВ**

***Разрезание компрессов***

*№9 - Лезвия для ножничной резки*

***Разрезание пакетиков-саше***

*№10 - Дисковый перфорационный нож*

*№11 - Зубчатый нож для поперечной резки*

**НОЖИ, ИСПОЛЬЗУЮЩИЕСЯ В РАЗРЕЗАНИИ МЕДИЦИНСКИХ МАТЕРИАЛОВ, ТАКИХ КАК ПАКЕТЫ С ФИЗИОЛОГИЧЕСКИМ РАСТВОРОМ, УПАКОВКИ МЕДИЦИНСКИХ НАБОРОВ**

***Продольная резка***

*№12 - Тарельчатый нож*

*№13 - Держатель тарельчатого ножа*

*№14 - Перфорационный нож*

***Поперечная резка***
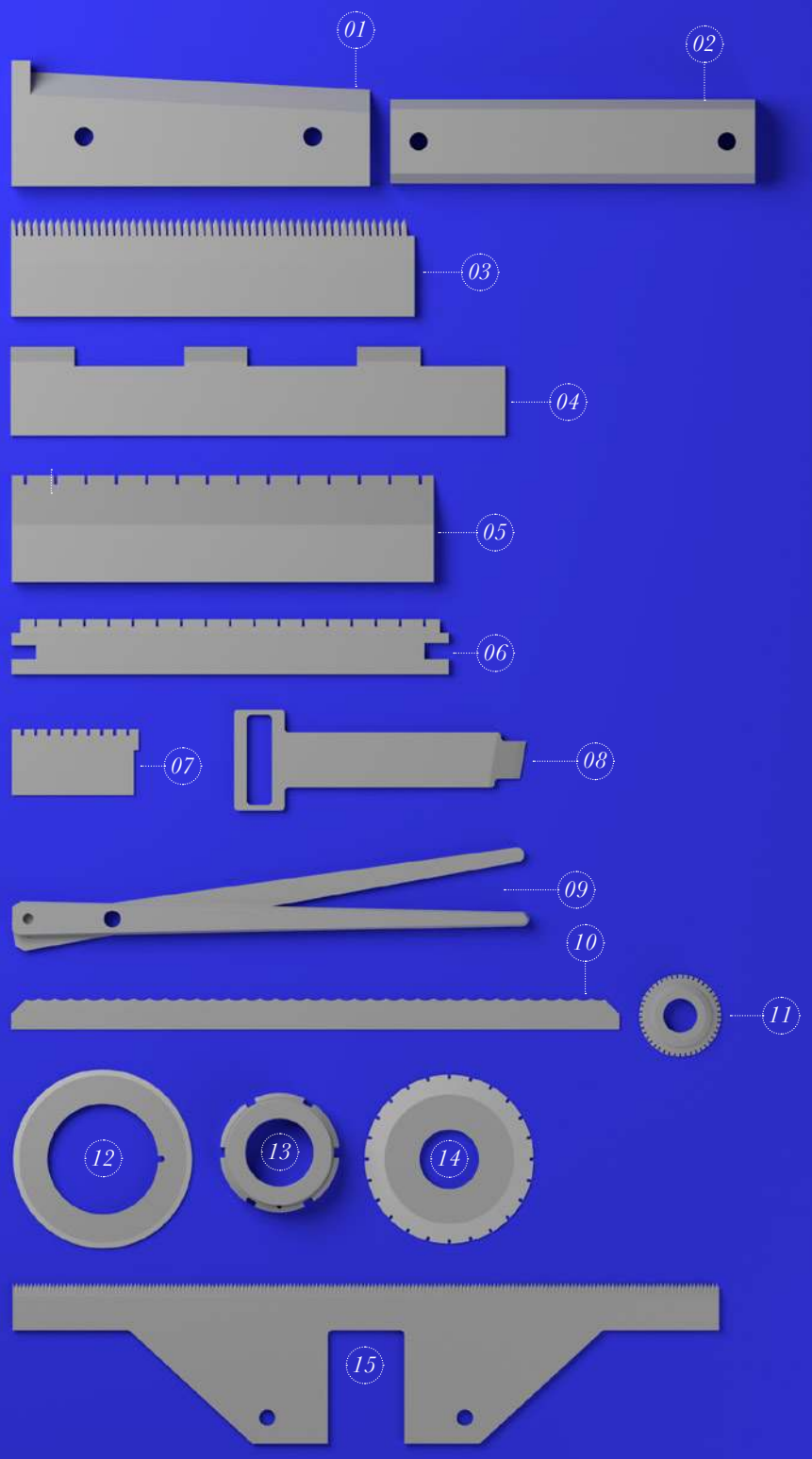
*№15 - Зубчатый нож*